11 ½´´´ ETA 2892A2

CT 2892A2 FDE 300054 09 18.11.2013

11 ½´´´ Ø 25,60 mm

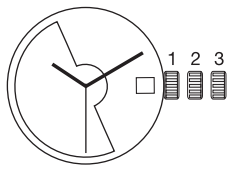

Hauteur sur mouvement	Höhe auf Werk	Movement height	3,60 mm
Réserve de marche	Gangreserve	Running time	42 h
Nombre de rubis	Anzahl Rubine	Number of jewels	21
Angle de levée du balancier	Hebungswinkel der Unruh	Angle lift of balance	51°
Fréquence	Frequenz	Frequency	28’800 Hz

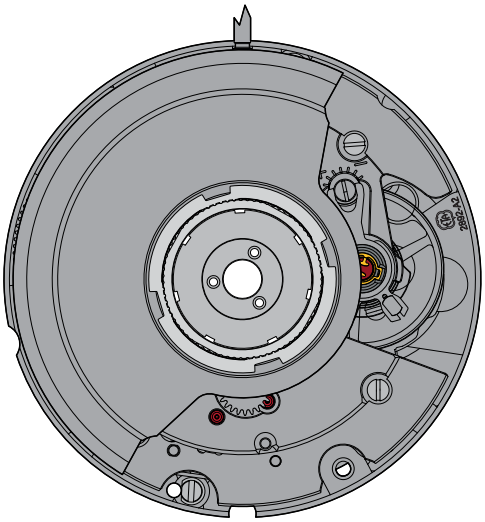

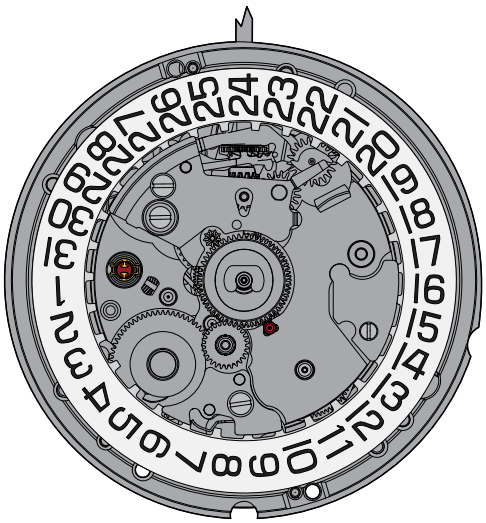

Les travaux de réparation et de révision ne doivent être effectués que par du personnel dûment formé.
Reparatur- und Revisionsarbeiten dürfen nur von ausgebildetem Fachpersonal ausgeführt werden.
The repair and reconditioning work must only be performed by properly trained personnel.

ETA SA
MANUFACTURE HORLOGÈRE SUISSE
DEPUIS 1793

ETA SA Manufacture Horlogère Suisse
SC Product Communication | Bahnhofstrasse 9 | 2540 Grenchen | Switzerland
Phone +41 (0)32 655 71 11 | Fax +41 (0)32 655 71 74 | contact@eta.ch | www.eta.ch
A COMPANY OF THE SWATCH GROUP

Informations générales

Avant de démarrer les travaux, veuillez svp étudier attentivement cette "*Communication technique*".

La protection des yeux est obligatoire pour toutes les interventions / tous les travaux sur le mouvement!

ETA SA décline toute responsabilité en cas de dommages du non respect de cette "*Communication technique*".

Exigences en matière de protection de l'environnement

Les dispositions légales en matière de traitement et d'élimination des déchets doivent être respectées lors de toutes les interventions / tous les travaux sur les mouvement!
En particulier, les produits de graissage et de nettoyage néfastes pour l'environnement doivent être éliminés selon les règles!

Les **substances de nature à polluer l'eau** doivent être entreposées, transportées, récupérées et éliminées dans des récipients adéquats.
Elles ne doivent en aucun cas polluer le sol ou être évacuées dans les réseaux de canalisation!

Explication des symboles

Attention! Risque de dégât matériel!
Ci–après quelques instructions à suivre obligatoirement pour éviter tout dégât matériel!

Ci–après quelques conseils d'utilisations et informations importantes.

Allgemeine Informationen

Diese "*Technische Mitteilung*" ist **vor** dem Beginn der Arbeiten genaustens zu studieren.

Für sämtliche Arbeiten am und mit dem Uhrwerk ist ein Augenschutz obligatorisch!

Für Schäden, welche durch Nichtbeachtung dieser "*Technischen Mitteilung*" entstehen, haftet die ETA SA nicht.

Umweltschutz–Vorschriften

Bei allen Arbeiten am und mit dem Uhrwerk sind die gesetzlichen Vorschriften zur ordnungsgemässen Verwertung und Beseitigung der Abfälle einzuhalten!
Insbesondere sind umweltgefährdende Schmier– und Reinigungsmittel ordnungsgemäss zu entsorgen!

Wassergefährdende Stoffe müssen in geeigneten Behältern aufbewahrt, transportiert, aufgefangen und entsorgt werden.

Diese dürfen nicht den Boden belasten oder in die Kanalisation gelangen!

Symbolerklärung

Achtung! Gefahr von Sachschäden!
Hier folgen wichtige Hinweise, die zur Vermeidung von Sachschäden unbedingt beachtet werden müssen!

Hier folgen Anwendungstipps und wichtige Informationen.

General information

Before starting work, please study this "*Technical communication*" carefully.

Eye protection is obligatory for all operations / work on the movement!

ETA SA disclaims any liability in case of damage arising from failure to observe this "*Technical communication*".

Environmental protection requirements

The legal provisions relating to waste handling and disposal must be observed in all operations / work on the movement!

In particular, lubricating and cleaning products harmful to the environment must be disposed of in accordance with the rules!

Substances prone to cause water pollution must be stored, transported, collected and disposed of in appropriate vessels.
Under no circumstances must they pollute the soil or be poured into sewage systems!

Explanation of symbols

Caution! Risk of material damage!
Below are some obligatory instructions for preventing any material damage!

Below is some advice for use and important information.

Liste des fournitures - Bestandteilliste - List of components

Pos	No Nr No	No Nr CS No	Numéro d'article Artikelnummer Article number		Liste des fournitures	Bestandteilliste	List of components
1	100	10.020.07	Var		Platine, empierrée	Werkplatte, mit Steinen	Main plate, jewelled
1–1	144	10.300.00	Var	2x	Fixateur de cadran	Zifferblatthalter	Dial fastener
1–2	3025	70.531.00	7613226049185		Amortisseur empierré de balancier, à chasser, à portée, dessous INCABLOC	Stosssicherung mit Stein, für Unruh, zum Einpressen, mit Auflage, unten INCABLOC	Jewelled shock–absorber, for balance, shouldered, to press in, bottom INCABLOC
2	407	31.121.00	7613226032835		Pignon coulant	Kupplungstrieb	Sliding pinion
3	410	31.120.00	7613226058095		Pignon de remontoir	Aufzugtrieb	Winding pinion
4	401	51.010.21	Var		Tige de remontoir avec cour. trav.	Aufzugwelle mit Arbeitskrone	Winding stem with work crown
5	2539	53.022.00	7613226001183		Commande correcteur de quanti-ème	Schalthebel für Datumkorrektor	Date corrector operating lever
6	443	51.080.00	7613226029569		Tirette	Winkelhebel	Setting lever
7	435	51.050.00	7613226046504		Bascule de pignon coulant	Kupplungstriebhebel	Yoke
8	445/2	51.091.20	7613226018693		Sautoir de tirette, 3 fonctions	Winkelhebelraste, 3 Funktionen	Setting lever jumper, 3 functions
9	705	30.040.00	7613226044517		Roue d'échappement	Hemmungsrad	Escape wheel
10	210	30.025.00	7613226045804		Roue moyenne	Kleinbodenrad	Third wheel
11	227	30.027.06	Var		Roue de seconde H1, montè	Sekundenrad H1, montiert	Second wheel H1, assembled
12	110	10.048.07	Var		Pont de rouage, empierré	Räderwerkbrücke, mit Steinen	Train wheel bridge, jewelled
13	203	30.012.00	7613226036789		Roue intermédiaire	Zwischenrad	Intermediate wheel
14	180/1	20.010.00	Var		Barillet complet	Federhaus vollständig	Barrel complete
15	415	31.020.00	7613226003187		Rochet	Sperrrad	Ratchet wheel
16	105	10.041.06	Var		Pont de barillet, monté	Federhausbrücke, montiert	Barrel bridge, assembled
16–1	105	10.041.07	Var		Pont de barillet, empierré	Federhausbrücke, mit Stein	Barrel bridge, jewelled
16–2	420	31.023.00	7613226055636		Roue de couronne	Kronrad	Crown wheel
16–3	516	31.024.00	7613226028807		Roue de couronne intermédiaire	Zwischen–Kronrad	Intermedaite crown wheel
16–4	417	31.021.06	7613226006706		Rochet intermédiaire, montè	Zwischen–Sperrrad, montiert	Intermediate ratchet wheel, assembled
16–5	511	81.086.00	7613226039612		Plaque de cliquet	Klinkenplatte	Click plate
16–6			Var		Vis à tête conique	Senkschraube	Countersunk head screw
16–7	425	51.120.00	7613226008533		Cliquet	Klinke	Click
16–8	1482	32.033.00	7613226055247		Roue entraîneuse de rochet	Mitnehmerrad für Sperrrad	Ratchet wheel driving wheel
17	710	40.010.00	7613226017214		Ancre	Anker	Pallet fork
18	125	10.057.07	Var		Pont d'ancre, empierré	Ankerbrücke, mit Stein	Pallet bridge, jewelled
19	721	40.050.21	Var		Balancier réglé, avec piton	Unruh reguliert, mit Spiralklötzchen	Timed balance regulated, with stud
20	121/4	10.058.06	Var		Pont de balancier, montè	Unruhbrücke, montiert	Balance bridge, assembled
20–1	121/4	10.058.24	Var		Pont de balancier	Unruhbrücke	Balance bridge
20–2	375	40.200.00	7613226080669		Porte–piton	Spiralklötzchenträger	Stud support
20–3	303/5	40.302.06	7613226026148		Raquette inférieure, montée	Unterer Rückerstift, montiert	Lower index, assembled
20–4	303/5	40.302.00	7613226000803		Raquette supérieure	Oberer Rückerstift	Upper index
20–5	358	40.380.00	Var		Correcteur de raquette	Rückerkorrektor	Regular corrector
20–6	3024	70.530.00	7613226021136		Amortisseur empierré de balancier, à chasser, à portée, dessus INCABLOC	Stosssicherung mit Stein, für Unruh, zum Einpressen, mit Auflage, oben INCABLOC	Jewelled shock-absorber,for balance, shouldered, to press in, top INCABLOC
21	1134	12.030.07	Var		Bâti du dispositif automatique, empierré	Gestell für Automatik, mit Steinen	Automatic device framework, jewelled
22	1490	32.032.07	7613226056862		Roue intermédiaire réduction, empierré	Zwischen–Reduktionsrad, mit Stein	Intermediate reduction wheel, jewelled
23	1481	32.031.00	7613226048324		Roue de réduction	Reduktionsrad	Reduction wheel
24	1488	32.037.00	7613226005457		Roue d'inversion	Umkehrrad	Reversing wheel
25	1485	52.040.06	7613226051331		Inverseur monte	Wechsler, montiert	Reverser, assembled
26	1141	12.051.07	Var		Pont inférieur du dispositif automatique, empierré	Untere Brücke für Automatik, mit Steinen	Automatic device lower bridge, jewelled
27	1514	52.041.00	7613226018167		Inverseur auxiliaire	Hilfswechsler	Auxiliary reverser
28	1143/1	22.010.06	Var		Masse oscillante, montée	Schwungmasse, montiert	Oscillating weight, assembled
28–1	1143/1	22.010.00	Var		Masse oscillante	Schwungmasse	Oscillating weight
28–2	1497	22.040.00	Var		Roulement à billes	Kugellager	Ball bearing
28–3	1491	52.120.00	Var		Verrou de masse oscillante	Riegel für Schwungmasse	Oscillating weight bolt
29	9433	56.070.00	7613226010222		Levier stop	Stopphebel	Stop lever
30	450	31.100.00	7613226027312		Renvoi	Zeigerstellrad	Setting wheel
31	453	31.101.00	7613226057067		Renvoi intermédiaire du correcteur de quantième	Datumkorrektor–Zwischenverbind-ungsrad	Date corrector intermediate setting wheel
32	2566	53.200.06	7613226021297		Correcteur de quantième, monté	Datumkorrektor, montiert	Date corrector, assembled
33	242	31.083.00	Var		Chaussée avec roue entraîneuse	Minutenrohr mit Mitnehmerrad	Cannon pinion with driving wheel

Pos	No Nr No	No Nr CS No	Numéro d'article Artikelnummer Article number		Liste des fournitures	Bestandteilliste	List of components
34	260	31.041.06	Var		Roue de minuterie, montee	Wechselrad, montieret	Minute wheel, assembled
35	462	10.062.00	7613226036710		Pont rouage de minuterie	Wechselradbrücke	Minute train bridge
36	2557/1	91.440.22	Var		Indicateur quantième	Datumanzeiger	Date indicator
37	2556	33.020.00	7613226014053		Roue entraîneuse de l'indicateur de quantième	Datumanzeiger–Mitnehmerrad	Date indicator driving wheel
38	2576	53.080.00	7613226016040		Sautoir de quantième	Datumraste	Date jumper
39	2543	33.011.00	7613226035102		Roue intermédiaire de quantième	Datum–Zwischenrad	Intermediate date wheel
40	2595	13.111.00	7613226057739		Plaque de maintien de l'indicateur de quantième	Halteplatte für Datumanzeiger	Date indicator maintaining plate
41	2536/1	53.251.00	7613226035065		Plaquette supplémentaire de maintien de l'indicateur	Zusatzhalteplättchen für Anzeige	Additional indicator maintaining small plate
42	255/1	31.046.06	Var		Roue des heures monte	Stundenrad, montiert	Hour wheel, assembled
43	259	81.171.00	7613226021778		Clavette	Klemmscheibe	Key–bolt
900	-	88.542.00			Vis à tête conique	Senkschraube	Countersunk head screw
				3x	- Pos. 16: Vis de pont barillet	- Pos. 16: Schraube für Federhausbrücke	- Pos. 16: Screw for barell bridge
				1x	- Pos. 20: Vis de pont de balencier	- Pos. 20: Schraube für Unruhbrücke	- Pos. 20 Screw for balance bridge
				1x	- Pos. 18: Vis de pont d'ancre	- Pos. 18: Schraube für Ankerbrücke	- Pos. 18: Screw for pallet bridge
				1x	- Pos. 35: Vis de pont rouage minuterie	- Pos. 35: Schraube für Wechselradbrücke	- Pos. 35: Screw for minute train bridge
				1x	- Pos. 8: Vis de sautoir tirette	- Pos. 8: Schraube für Winkelhebelraste	- Pos. 8: Screw for setting lever jumper
				1x	- Pos. 26: Vis de pont inférieur du dispositif automatique	- Pos. 26: Schraube für untere Brücke für Automatik	- Pos. 26: Screw for automatic device lower bridge
				1x	- Pos. 40: Vis pour plaque de maintien de l'indicateur quant.	- Pos. 40: Schraube für Halteplatte für Datumanzeiger	- Pos. 40: Screw for date indicator maintaining plate
901	-	--			Vis collerette	Schraube mit Bord	Collar screw
				1x	- Pos. 12: Vis pont de rouage	- Pos. 12: Schraube für Räderwerkbrücke	- Pos. 12: Screw for train wheel bridge
902	-	88.502.01			Vis à tête conique	Senkschraube	Countersunk head screw
				1x	- Pos. 16–5: Vis plaque de cliquet	- Pos. 16–5: Schraube für Klinkenplatte	- Pos. 16–5: Screw for click plate
				3x	- Pos. 28–2: Vis de roulement à billes	- Pos. 28–2: Schraube für Kugellager	- Pos. 28–2: Screw for ball bearing
903	-	88.502.02	Var		Vis à tête conique	Senkschraube	Countersunk head screw
				3x	- Pos. 26: Vis pour bâti dispositif automatique	- Pos. 26: Schraube fürGestell Automatik	- Pos. 26: Screw for automatic device framework
904	-	88.502.03	Var		Vis à tête conique	Senkschraube	Countersunk head screw
				1x	- Pos. 41: Vis pour plaquette suppl. de maintien de l'indicateur	- Pos. 41: Schraube für Zusatzhalteplättchen Anzeige	- Pos. 41: Screw for additional indicator maintaining small plate
					Variant	Variante	Variant

L'interchangeabilité et les variantes se trouvent sur ETA ONLINE SHOP (EOS) :

www.eta.ch
→ Support Center
→ Support Center Portal

Die Austauschbarkeit und Varianten finden Sie im ETA ONLINE SHOP (EOS):

www.eta.ch
→ Support Center
→ Support Center Portal

Interchangeability and variants can be found on the ETA ONLINE SHOP (EOS):

www.eta.ch
→ Support Center
→ Support Center Portal

Fournitures - Bestandteile - Materials

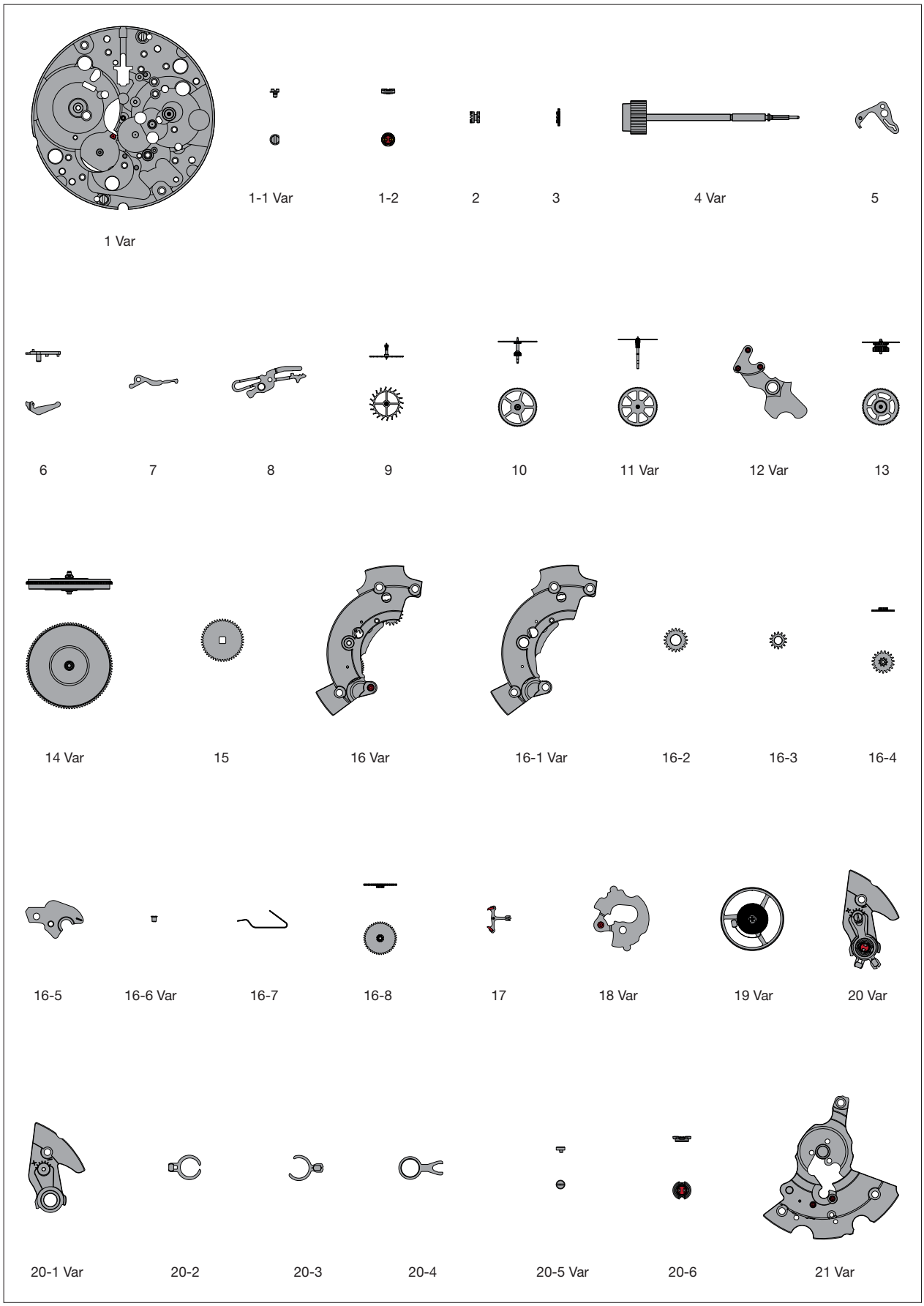

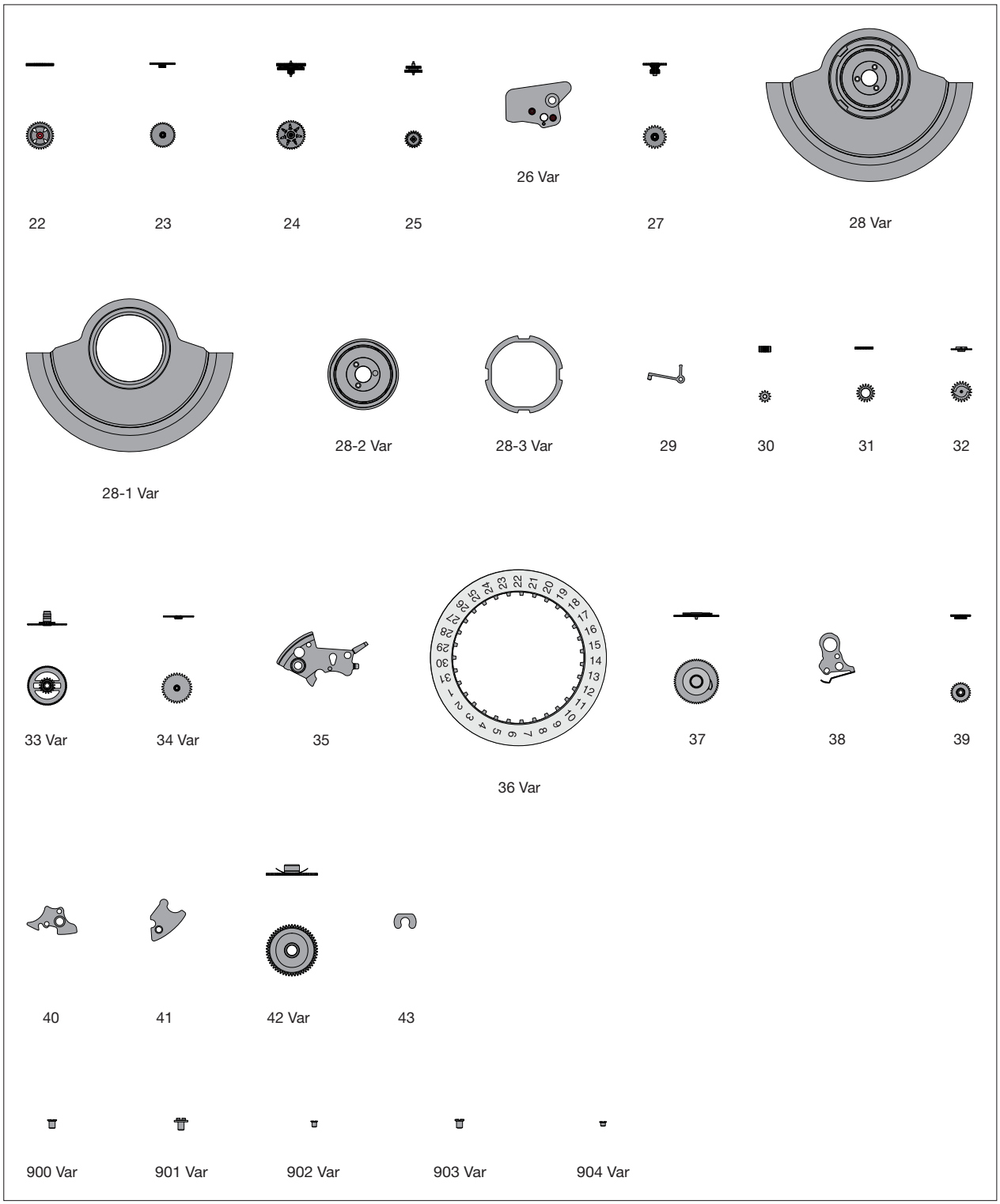
22
23
24
25
26 Var
27
28 Var
28-1 Var
28-2 Var
28-3 Var
29
30
31
32
33 Var
34 Var
35
36 Var
37
38
39
40
41
42 Var
43
900 Var
901 Var
902 Var
903 Var
904 Var

Ordre d'assemblage - Montagereihenfolge - Order of assembly:
Mécanisme de mise à l'heure - Zeigerwerkmechanismus - Hand–setting mechanism

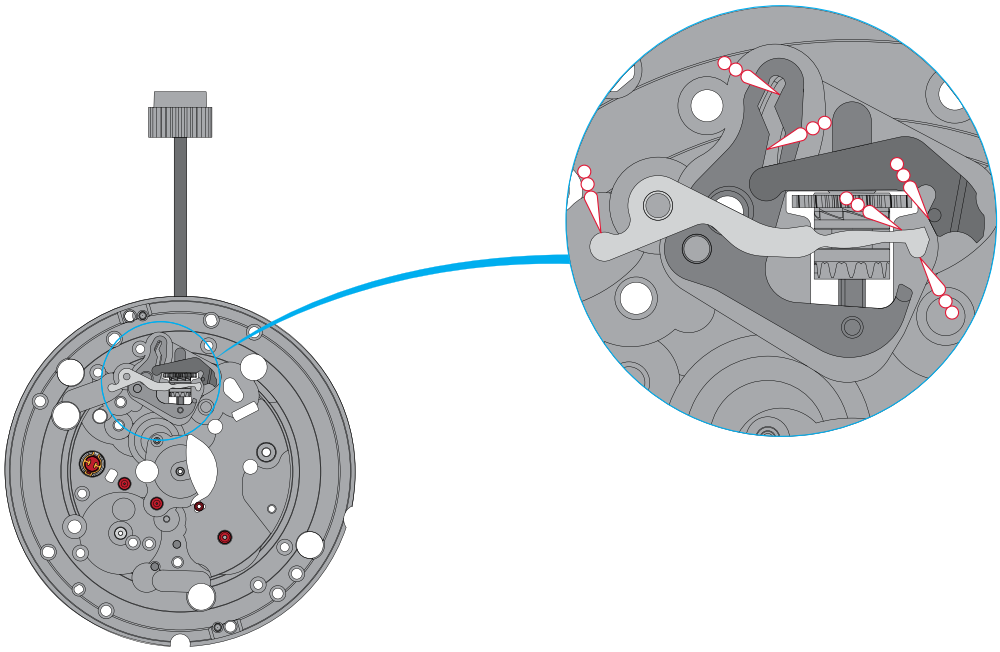

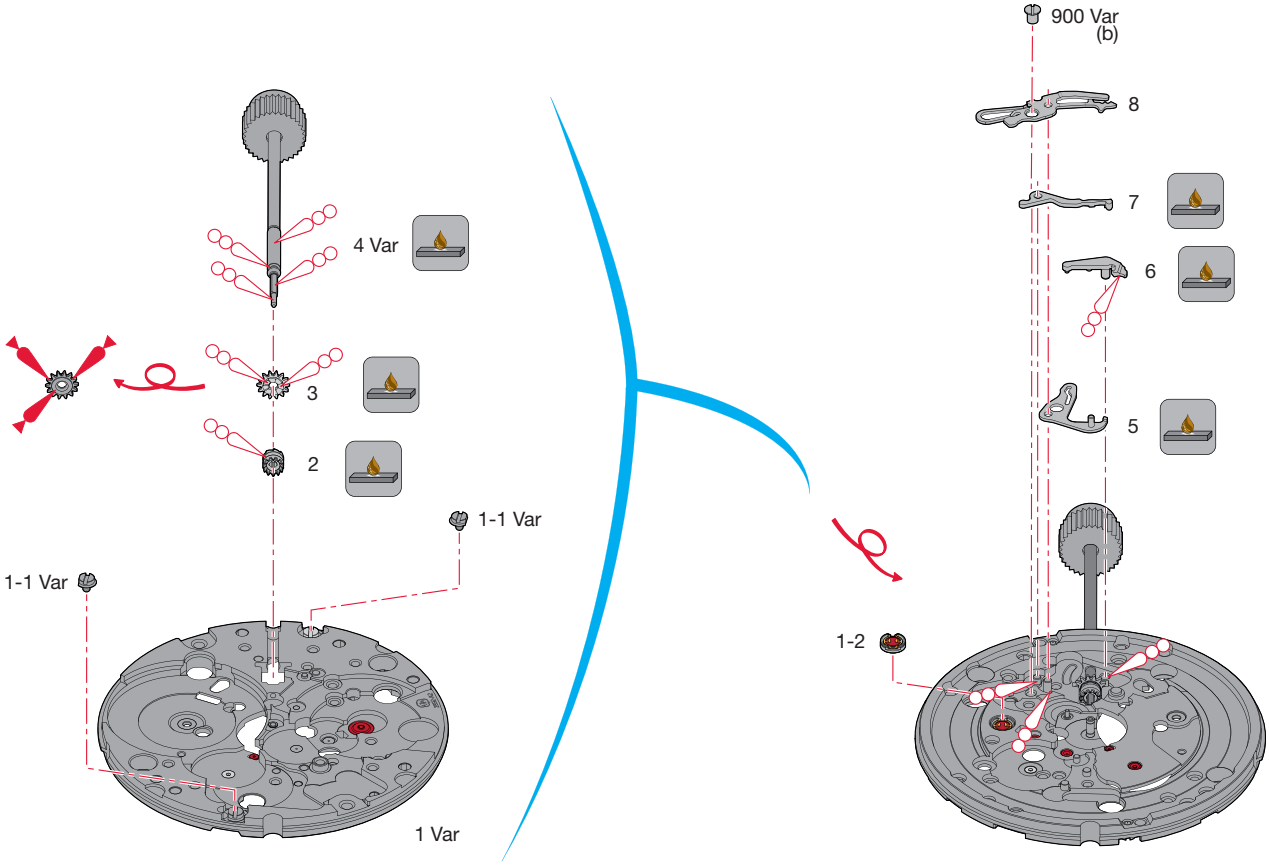

Montage du mécanisme de mise à l'heure
(Liste des fournitures par ordre d'assemblage)

Zusammenstellen des Zeigerwerkmechanismus
(Bestandteilliste in Montagereihenfolge)

Assembling of the handsetting mechanism
(Parts listed in order of assembly)

1 Var 2 3 4 Var 5 6	7 8 900 (1x)	

Lubrification - Schmierung - Lubrication

	Huile épaisse ou graisse Dickflüssiges Öl oder Fett Thick oil or grease	**Moebius HP-1300** ou / oder / or **Moebius D5**
	Graisse Fett Grease	**Moebius 9504** ou / oder / or **Molycote DX**

Si les pièces à assembler ne sont pas neuves, les composants existants doivent être traités à la Moebius Fixodrop FK/BS 8941 avant le réassemblage.
Wenn keine Neuteile montiert werden, müssen die vorhandenen Teile vor der Wiedermontage mit Moebius Fixodrop FK/BS 8941 epilamisiert werden.
If the pieces to be assembled are not new, existing components must be treated with Moebius Fixodrop FK/BS 8941 epilame before reassembly.

Moebius Fixodrop FK/BS 8941

Volatile
Flüchtig
Volatile

Produit très volatile!
À garder après usage dans des récipients fermés et étanches.
Sehr flüchtiges Produkt!
Nach Gebrauch in geschlossenen und luftdichten Behältern aufbewahren.
Very volatile product!
To keep after usage in closed and airtight containers.

M_L Couple minimum pour dévisser
M_L Minimales Drehmoment zum Lösen
M_L Minimum torque for loosening

(b) 1,2 Ncm

Ordre d'assemblage - Montagereihenfolge - Order of assembly:
Mouvement de base - Basiswerk - Basic movement

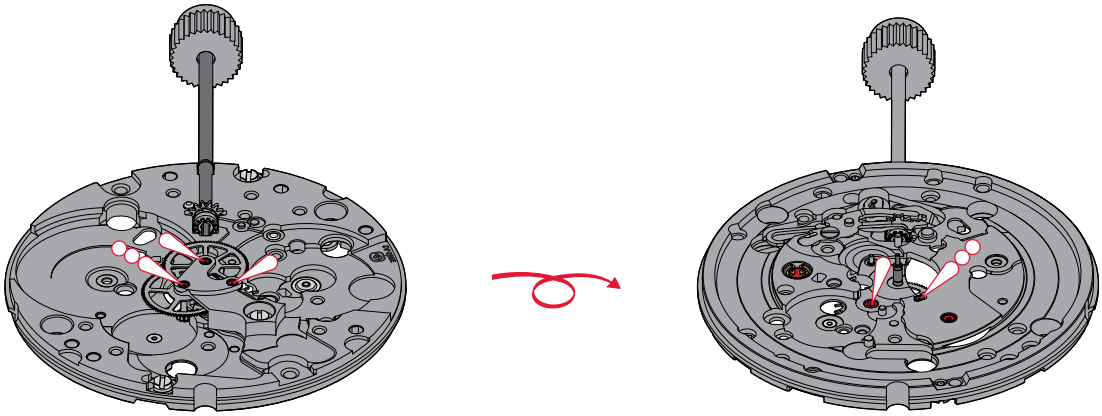

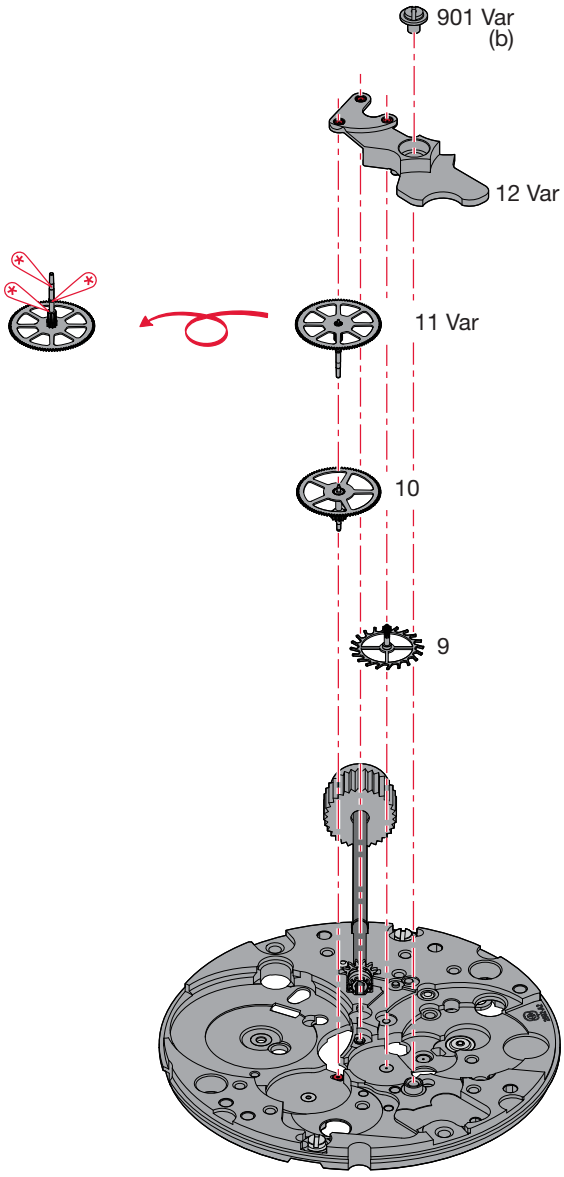

Montage du mouvement de base
(Liste des fournitures par ordre d'assemblage)

Zusammenstellen des Basiswerkes
(Bestandteilliste in Montagereihenfolge)

Assembling of the basic movement
(Parts listed in order of assembly)

9 10 11 Var 12 Var	901 (1x)	

Lubrification - Schmierung - Lubrication

Huile fine Dünnflüssiges Öl Fine oil	**Moebius 9010**
Huile épaisse ou graisse Dickflüssiges Öl oder Fett Thick oil or grease	**Moebius HP-1300** ou / oder / or **Moebius D5**
Très faible quantité Sehr kleine Menge Very small quantity	**Moebius 9010**

M_L Couple minimum pour dévisser
M_L Minimales Drehmoment zum Lösen
M_L Minimum torque for loosening

(b) 1,2 Ncm

Ordre d'assemblage - Montagereihenfolge - Order of assembly:
Mouvement de base - Basiswerk - Basic movement

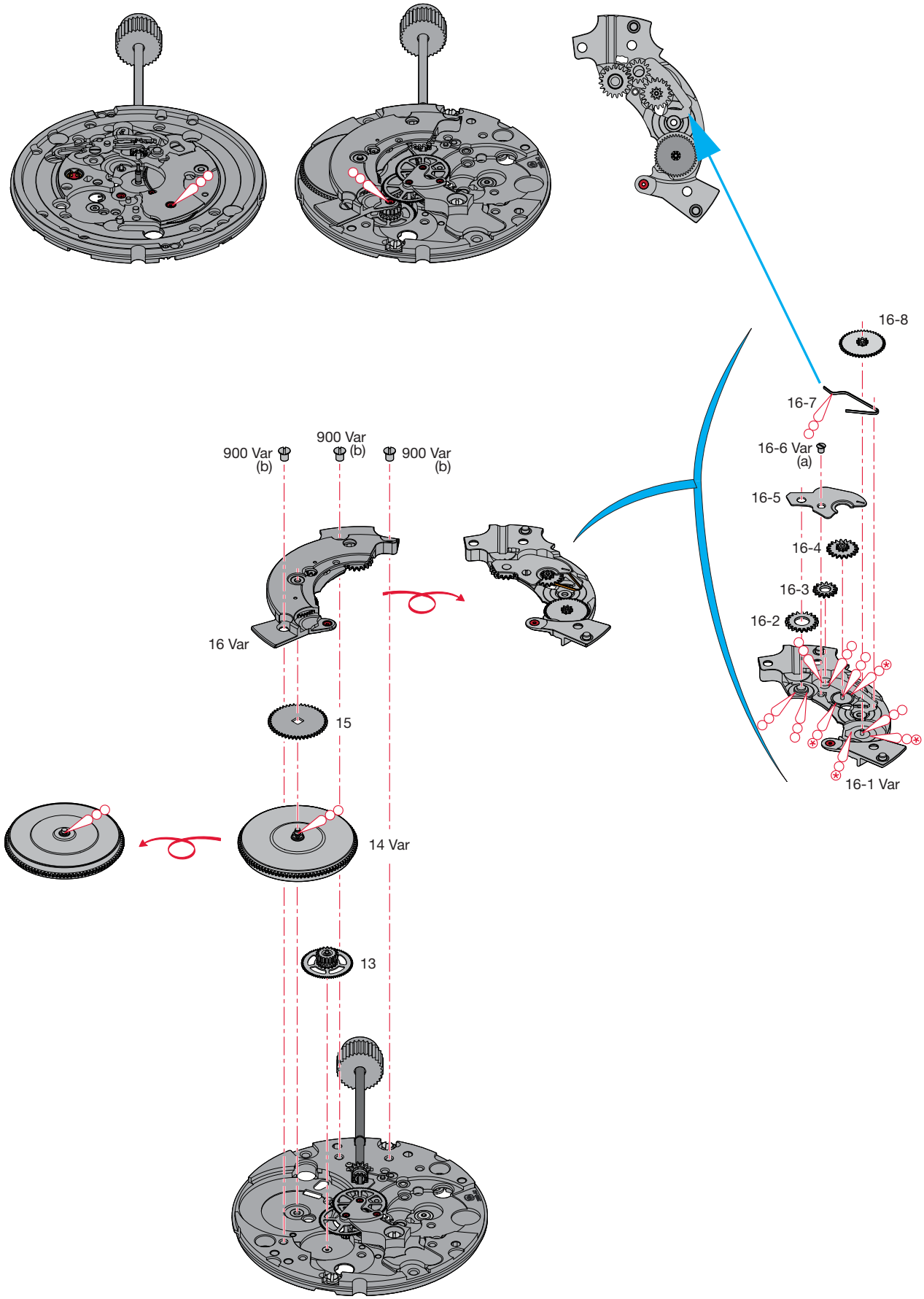

Montage du mouvement de base
(Liste des fournitures par ordre d'assemblage)

Zusammenstellen des Basiswerkes
(Bestandteilliste in Montagereihenfolge)

Assembling of the basic movement
(Parts listed in order of assembly)

13 14 Var 15 16 Var	900 (3x)	

Lubrification - Schmierung - Lubrication

	Huile épaisse ou graisse Dickflüssiges Öl oder Fett Thick oil or grease	**Moebius HP-1300** ou / oder / or **Moebius D5**
	Très faible quantité Sehr kleine Menge Very small quantity	**Moebius HP-1300** ou / oder / or **Moebius D5**

M_L Couple minimum pour dévisser

M_L Minimales Drehmoment zum Lösen

M_L Minimum torque for loosening

(a) 0,6 Ncm
(b) 1,2 Ncm

Ordre d'assemblage - Montagereihenfolge - Order of assembly:
Mouvement de base - Basiswerk - Basic movement

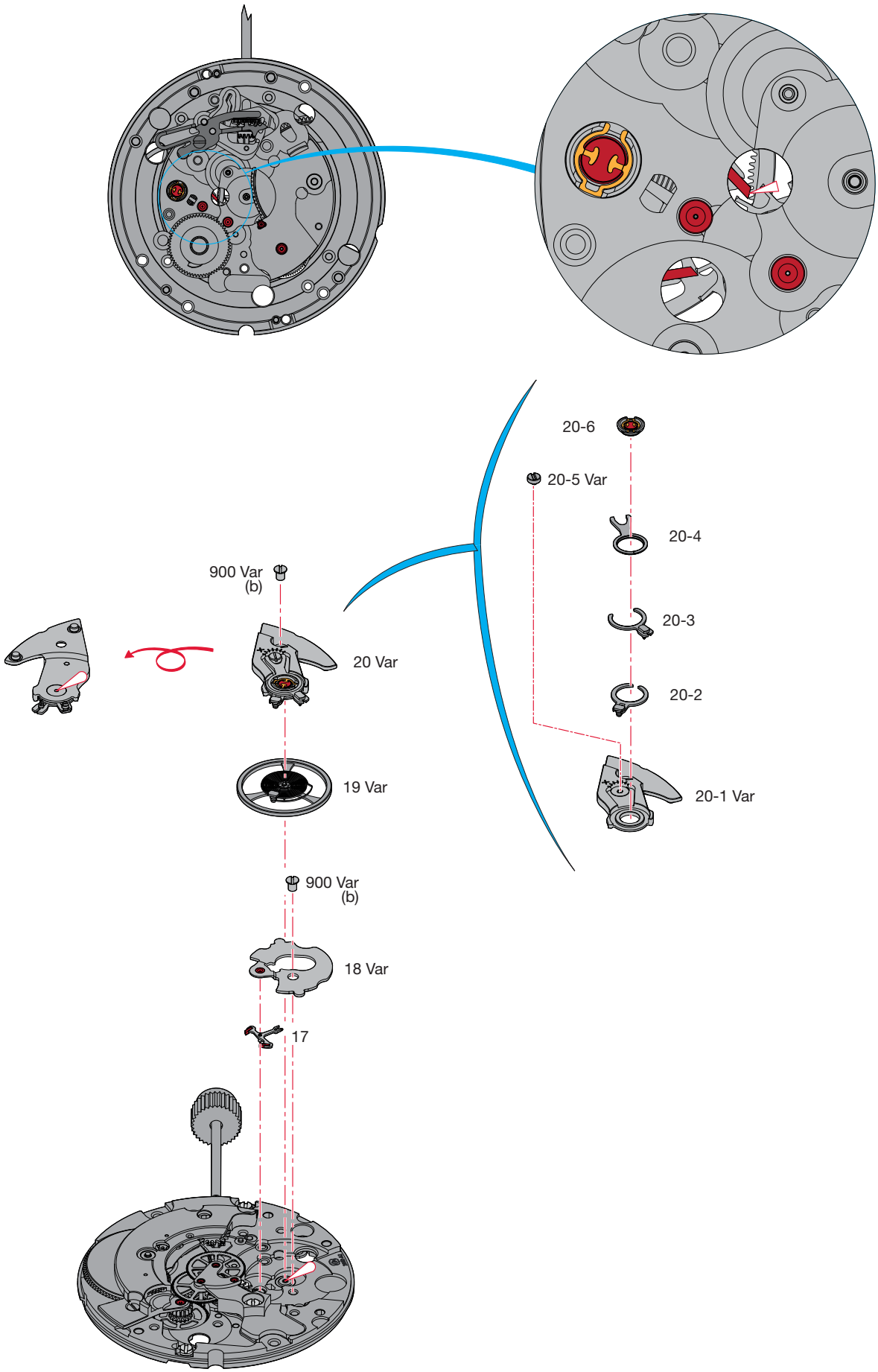

Montage du mouvement de base
(Liste des fournitures par ordre d'assemblage)

Zusammenstellen des Basiswerkes
(Bestandteilliste in Montagereihenfolge)

Assembling of the basic movement
(Parts listed in order of assembly)

17 18 Var 900 (1x) 19 Var	20 Var 900 (1x)	

Lubrification - Schmierung - Lubrication

	Huile fine Dünnflüssiges Öl Fine oil	**Moebius 9010**
	Huile spéciale pour levées Spezialöl für Hebungsstein Special oil for pallet stones	**Moebius 941** ou / oder / or **Moebius 9415**

M_L Couple minimum pour dévisser

M_L Minimales Drehmoment zum Lösen

M_L Minimum torque for loosening

(b) 1,2 Ncm

Ordre d'assemblage - Montagereihenfolge - Order of assembly:
Mécanisme automatique - Automatikmechanismus - Self–winding mechanism

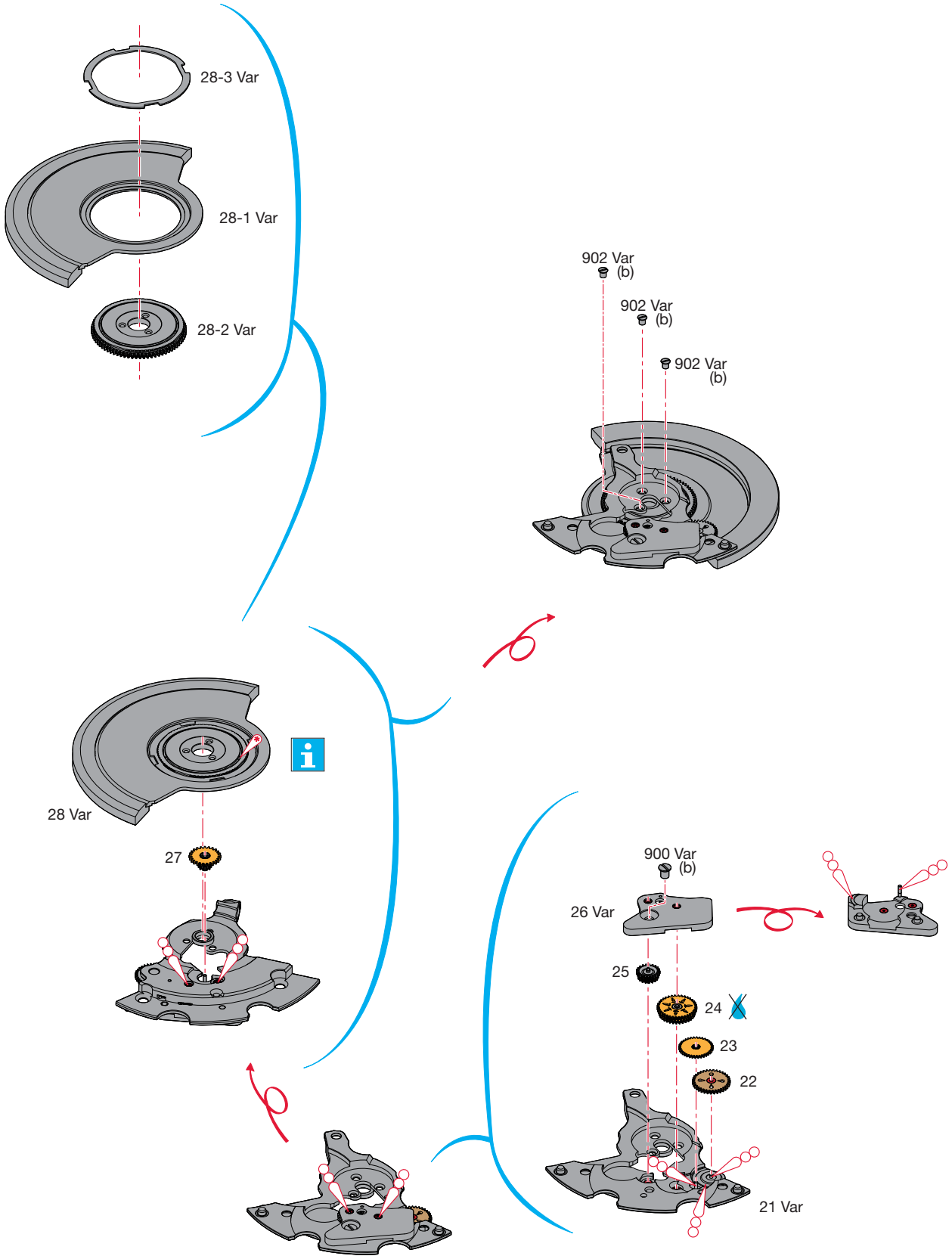

Montage du mécanisme automatique
(Liste des fournitures par ordre d'assemblage)

Zusammenstellen des Automatikmechanismus
(Bestandteilliste in Montagereihenfolge)

Assembling of the self-winding mechanism
(Parts listed in order of assembly)

21 Var	26 Var	
22	900 (1x)	
23	27	
24	28 Var	
25	902 (3x)	

Lubrification - Schmierung - Lubrication

Très faible quantité
Sehr kleine Menge
Very small quantity

Moebius 9010

Huile épaisse ou graisse
Dickflüssiges Öl oder Fett
Thick oil or grease

Moebius HP-1300
ou / oder / or
Moebius D5

Ne pas laver. Si la pièce est très sale ou rouillée, l'échanger par une fourniture d'origine livrée prélubrifiée par ETA SA.
Nicht waschen. Sollte das Stück sehr verschmutzt oder rostig sein, ist es gegen ein von ETA SA vorgeöltes Original-Stück zu tauschen.
Do not wash. If the part is very dirty or rusty, it should be exchanged for an original part which is lubricated and delivered by ETA SA.

M_L Couple minimum pour dévisser
M_L Minimales Drehmoment zum Lösen
M_L Minimum torque for loosening

(b) 1,2 Ncm

Pos. 28 Var:

Seulement après la lavage, très faible lubrification avec Moebius 9010.
Nur nach dem Waschen, sehr kleine Menge Moebius 9010.
Only after the washing, use very little oil Moebius 9010.

Ordre d’assemblage - Montagereihenfolge - Order of assembly:
Mécanisme automatique - Automatikmechanismus - Self–winding mechanism

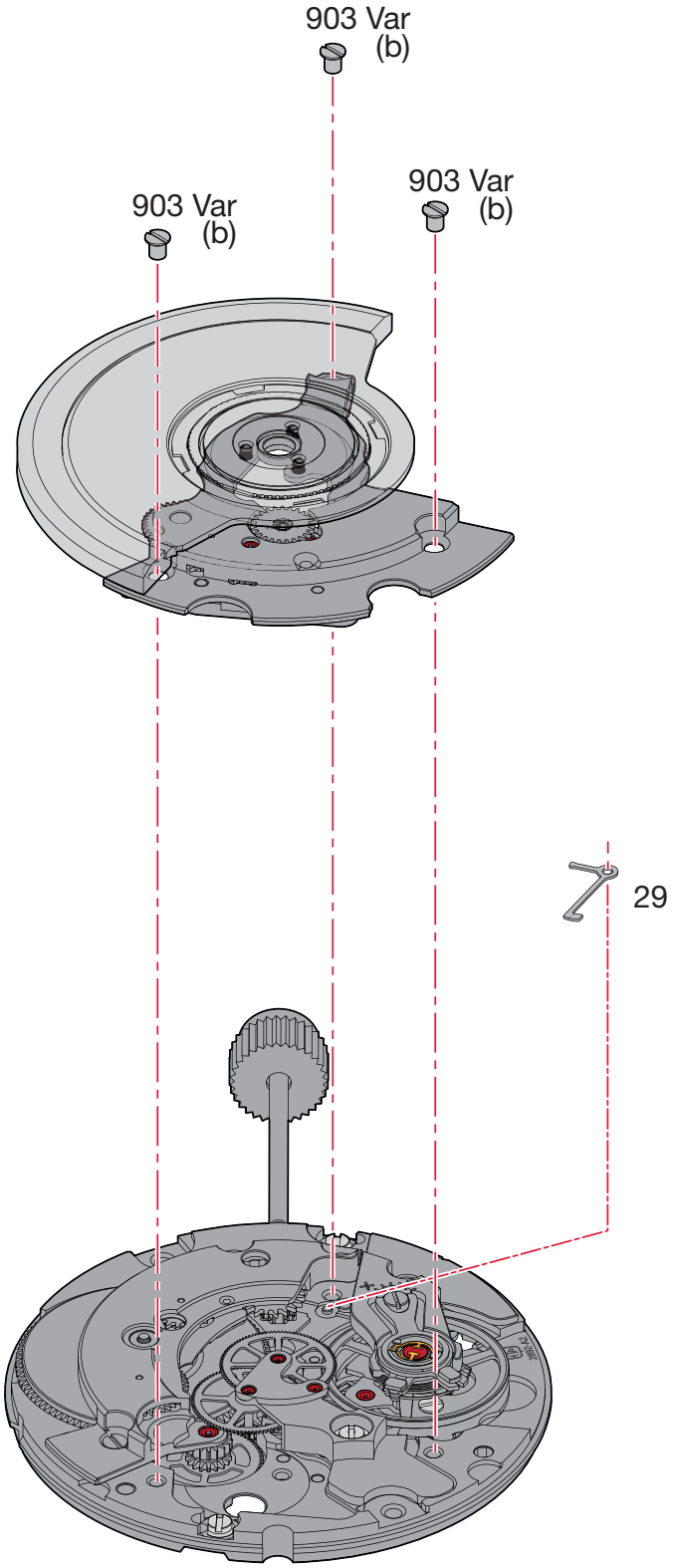

Montage du mécanisme automatique
(Liste des fournitures par ordre d'assemblage)

Zusammenstellen des Automatikmechanismus
(Bestandteilliste in Montagereihenfolge)

Assembling of the self-winding mechanism
(Parts listed in order of assembly)

29 903 (3x)		

M_L Couple minimum pour dévisser

M_L Minimales Drehmoment zum Lösen

M_L Minimum torque for loosening

(b) 1,2 Ncm

Ordre d'assemblage - Montagereihenfolge - Order of assembly:
Mécanisme calendrier - Kalendermechanismus - Mechanism calendar

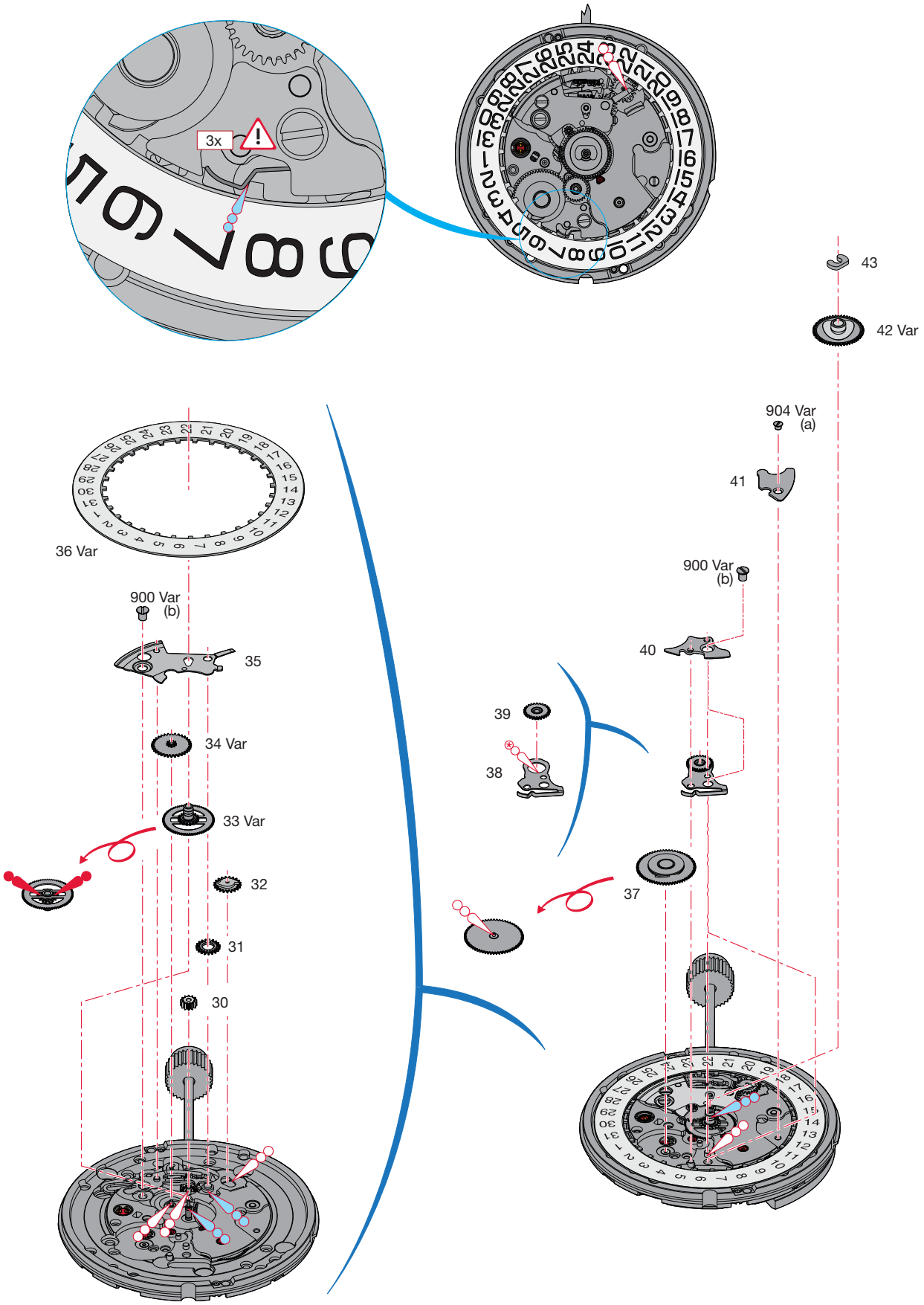

Montage du mécanisme de calendrier
(Liste des fournitures par ordre d'assemblage)

Zusammenstellen des Kalendermechanismus
(Bestandteilliste in Montagereihenfolge)

Assembling of the calendar mechanism
(Parts listed in order of assembly)

31 32 33 Var 34 Var 35 900 (1x)	36 Var 37 38 39 40 900 (1x)	41 904 (1x) 42 Var 43

Lubrification - Schmierung - Lubrication

	Graisse Fett Grease	**Moebius 9501** ou / oder / or **Jismaa 124**
	Très faible quantité Sehr kleine Menge Very small quantity	**Moebius** **HP-1300** ou / oder / or **Moebius D5**
	Huile épaisse Dickflüssiges Öl Thick oil	**Moebius** **HP-1300 SC**
	Huile épaisse ou graisse Dickflüssiges Öl oder Fett Thick oil or grease	**Moebius** **HP-1300** ou / oder / or **Moebius D5**

M_L Couple minimum pour dévisser
M_L Minimales Drehmoment zum Lösen
M_L Minimum torque for loosening

(a) 0,6 Ncm
(b) 1,2 Ncm

⚠	1.	Lubrifier la pièce 38. Teil 38 schmieren. Lubricate part 38.
	2.	Tourner la pièce 36 d'environ 10 dents avec la correction rapide. Teil 36 mit Schnellkorrektur ca. 10 Zähne drehen. Rotate part 36 approx 10 teeth with rapide correction.
	3.	Lubrifier à nouveau la pièce 38. Teil 38 nochmals schmieren. Lubricate again part 38.
	4.	Tourner à nouveau la pièce 36 d'environ 10 dents avec la correction rapide. Teil 36 nochmals mit Schnellkorrektur ca. 10 Zähne drehen. Rotate part 36 approx 10 teeth with rapide correction again.
	5.	Lubrifier à nouveau la pièce 38. Teil 38 nochmals schmieren. Lubricate again part 38.
	6.	Tourner à nouveau la pièce 36 d'environ 10 dents avec la correction rapide. Teil 36 nochmals mit Schnellkorrektur ca. 10 Zähne drehen. Rotate part 36 approx 10 teeth with rapide correction again.

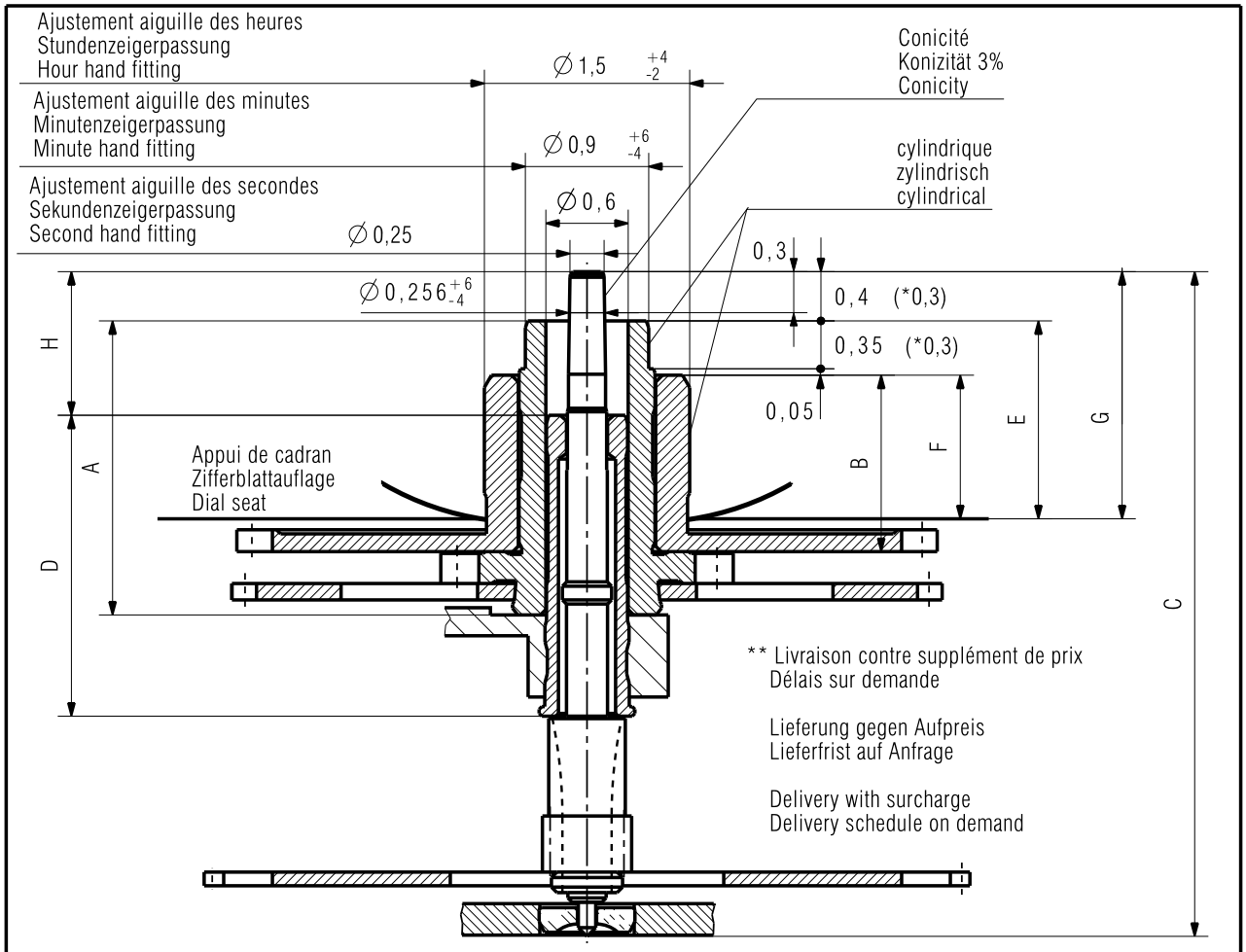

* Pour aiguillage réduit,cadran ép. 0,3
Für Zeigerwerkhöhe niedrig,Zifferblattdicke 0,3
For hand fitting height reduced,dial thickness 0,3

Aiguillage Zeigerwerk-höhe Hand fitting height	Longueur/Länge/Length				Dépassement Höhe über Zifferblattauflage Height over dial seat			H
	A	B	C	D	E	F	G	
	Chaussée Minutenrohr Cannon-pinion	Roue des heures Stundenrad Hour wheel	Pig.des sec. Sekundentrieb Sec.wheel pin.	Tube de centre Zentrumrohr Centre tube	Chaussée Minutenrohr Cannon-pinion	Roue des heures Stundenrad Hour wheel	Pig.des sec. Sekundentrieb Sec.wheel pin.	
réduit niedrig reduced	1,75	0,94	4,36	2,2	1,05	0,7	1,35	0,55
1 normal	1,9	1,04	4,61	2,2	1,2	0,8	1,6	0,8
2 **	2,15	1,29	4,86	2,2	1,45	1,05	1,85	1,05
5 **	2,9	2,04	5,61	2,2	2,2	1,8	2,6	1,8
8 **	3,65	2,79	6,36	3,5	2,95	2,55	3,35	1,25

Kaliber / Calibre / Caliber 2892A2 , 2892S2	Massstab Echelle Scale --	CATIA V5 Masse in mm Dimensions en mm Dimensions in mm	Tol.1/1000 mm
AIGUILLAGES ZEIGERWERKHÖHEN HAND FITTING HEIGHTS	Z0072587	Version 03	Revision Révision 00 / Blatt Feuille Sheet 01/01
ETA SA MANUFACTURE HORLOGÈRE SUISSE DEPUIS 1793 A COMPANY OF THE SWATCH GROUP	Ersatz für/En remplacement de/Remplacement for Aenderung/Modification 22457	Klass. Class. ZVACC	KUN
		Erstellt Etabli Created 03.07.2007 HID	Geprüft Contrôlé Controlled 04.07.2007 RIP
			Freigegeben Libéré Released 05.07.2007 FEU

Nous nous réservons tous les droits sur ce document. Il est confié au destinataire. Il ne peut, sans notre autorisation écrite, être copié, reproduit, communiqué à des tiers.
Für dieses Dokument behalten wir uns alle Rechte vor. Es ist nur für den Empfänger bestimmt. Ohne unsere schriftliche Bewilligung darf es nicht kopiert, vervielfältigt und Dritten zugänglich gemacht werden.
We reserve all rights for this document. It is meant for the recipient only and it may not be copied, printed or given to a third person without our written permission.

Cette page est laissée vide intentionnellement en cas d'impression au format A3.

Diese Seite wird absichtlich leer gelassen für den Fall, dass im A3-Format gedruckt wird.

This page has deliberately been left blank in case of A3 format printing.

Modifications comparées aux versions précédentes du document

Änderungen gegenüber vorhergehenden Dokumentversionen

Modifications compared with previous document versions

Version	Date Datum Date	Modification	Änderung	Modification	Page Seite Page
09	18.11.2013	Montage	Montage	Montage	3–21
08	19.10.2010	Montage	Montage	Montage	6–13
07	10.05.2010	Liste fornitures ajout Var	Bestandteilliste Var ergänzt	Liste of components addition Var	3
		Lubrification	Schmierung	Lubrication	6–11
06	16.02.2010	Suppression des pièces No 714, 728 et 730	Teile Nr. 714, 728 und 730 entfernt	Remove parts No 714, 728 and 730	3, 5
05	30.01.2009	Suppression des pièces No 166 et 166/1	Teile Nr. 166 und 166/1 entfernt	Remove parts No 166 and 166/1	2
		Couple de dévissage	Drehmoment zum Lösen	Torque for loosening	5–7
		Nouveau plan	Neue Zeichnung	New drawing	8
		Nouveau logos	Neue Logos	New logos	1, 12
		Nouveau layout	Neues Layout	New layout	1–12
04	01.10.2004	Version de base	Basis Version	Basic version	--

Sous réserve de toutes modifications.

Ce document se trouve sur le Support Center Portal (SCP) :

www.eta.ch
→ Support Center
→ Support Center Portal
→ Documents techniques

Änderungen vorbehalten.

Dieses Dokument finden Sie im Support Center Portal (SCP):

www.eta.ch
→ Support Center
→ Support Center Portal
→ Technische Dokumente

All modifications reserved.

This document can be found on the Support Center Portal (SCP):

www.eta.ch
→ Support Center
→ Support Center Portal
→ Technical Documents

ETA SA
MANUFACTURE HORLOGÈRE SUISSE
DEPUIS 1793

SC PRODUCT COMMUNICATION

Bahnhofstrasse 9
2540 Grenchen
Switzerland

Phone +41 (0)32 655 71 11
Fax +41 (0)32 655 71 74

contact@eta.ch
www.eta.ch